LOCUST

Smykem řízený nakladač s více než třicetiletou historií. Locust je přímý nástupce nakladače UNC vyráběného stejným výrobcem, nabízejícím dlouholeté zkušenosti, vývoj a tradici spojené v novém výrobku.

L 1203

smykem řízený čelní nakladač vyráběný na Slovensku prošel dlouholetým vývojem od prvních kusů UNC v roce 1981 až po dnešní nakladače LOCUST, jejichž kvalita je ověřena testováním a používáním v různých praktických činnostech (ve stavebnictví, v zemědělství, při zimní údržbě cest a parkovišť), v mnohých zemích a za rozličných povětrnostních a terénních podmínek.

Spojením dlouholetých zkušeností, nápadů od našich spokojených klientů a dílenského zpracování s kvalitními komponenty jako jsou motor a hydrostatický pohon, nabízí LOCUST vysokou efektivitu práce a nejvýhodnější poměr cena/výkon ve své třídě.

Největší nakladač schopný pracovat s velkými objemy a hmotnostmi v těch nejtěžších podmínkách.

VLASTNOSTI NAKLADAČE

- nízké provozní náklady
- vysoká efektivita práce
- snadné ovládání
- vysoký komfort
- bezkonkurenční výhled z kabiny
- nenáročný servis a údržba
- ničím neomezená přístupnost částí a komponentů
- standardní a také ISO připojení přídavných zařízení
- vysoce flexibilní, jednoduše manévrovatelný
- používáním ověřená převodovka s ozubenými převody
- dlouhá životnost

CERTIFIED ISO 9001:2015

WAY INDUSTRIES, a.s.
Priemyselná 937/4, 963 01 Krupina, SLOVAKIA

Tel: +421 45 5501 402
E-mail: info@way.sk

WAY

Locust
L1203
L1203 Speed

ROZMĚRY

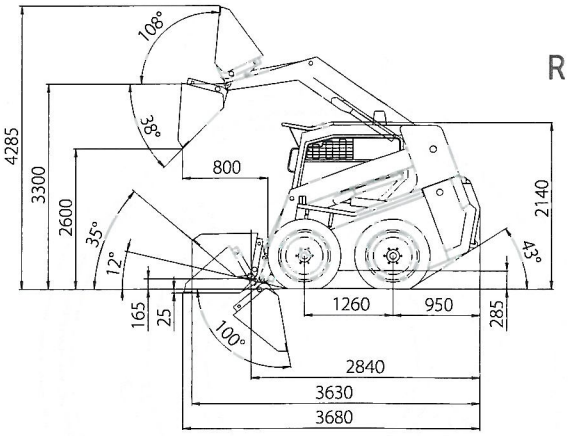

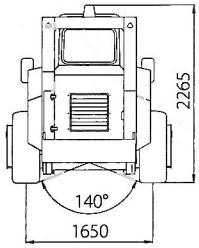

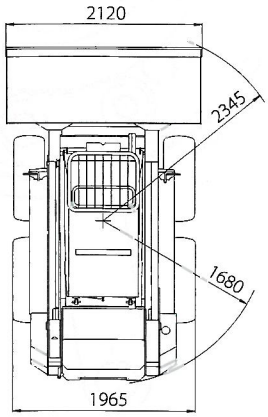

TECHNICKÉ PARAMETRY

	L1203	L1203 SPEED
Výška nakladače	**2 140 mm**	**2 140 mm**
Délka nakladače s lopatou	**3 680 mm**	**3 680 mm**
Šířka nakladače s lopatou	**2 120 mm**	**2 120 mm**
Provozní hmotnost	**4 330 kg**	**4 330 kg**
Nominální nosnost	**1 200 kg**	**1 200 kg**
Maximální rychlost	**15 km/h**	**9,5 – 19 km/h**
Navršený objem lopaty	**0,66 m³**	**0,66 m³**
Trhací síla	**30,3 kN**	**30,3 kN**
Tažná síla	**40,7 kN**	**43,2 kN**
Zdvihací síla	**31,6 kN**	**31,6 kN**
Model motoru	**PERKINS 904J-E28T**	**PERKINS 904J-E28T**
Výkon	**55,4 kW**	**55,4 kW**
Druh pohonu	**hydrostatický**	**hydrostatický**
Hydraulické čerpadlo pracovního zařízení	**regulační – LS/LUDV**	**regulační – LS/LUDV**
Rozvaděč pracovního zařízení	**s uzavřeným středem**	**s uzavřeným středem**
Vyrovnávání lopaty	**hydraulické**	**hydraulické**
Hlučnost	**101 dB**	**101 dB**
Pneumatiky standardní	**12,5 – 18**	**12,5 – 18**

Design a technické parametry se mohou měnit bez předchozího upozornění.

Autorizovaný obchodní zástupce